Allgemeine Ausführungsmerkmale:

- kompakte Bauform, auf Grundplatte montiert, zum direkten Einbau
- solide Widerstand-Schütz-Kombination
- Vormagnetisierungszeit 0,7 Sekunden, kann bei Bedarf verändert werden
- auch als Hauptschütz einsetzbar
- Spulenspannung 230VAC
- Anschluss bis 95A an Klemmen, darüber direkt an Schütz
- 10 Schaltspiele pro Stunde
- Aufbau für vertikalen Einbau an Montageplatte optimiert

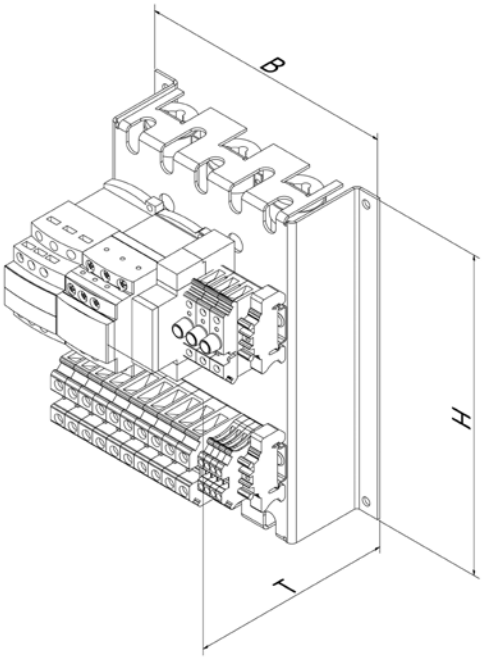

CE

Typ	Art-Nr.	Nennstrom [A]	Vormagnetisierungsstrom [A]	Gewicht [kg]	Abmessungen [mm]		
					B	H	T
BDESB 25	0253-01-000025	25	2,3	4,00	200	180	250
BDESB 32	0253-01-000032	32	2,3	4,00	200	180	250
BDESB 40	0253-01-000040	40	4	5,00	250	190	250
BDESB 50	0253-01-000050	50	4	5,00	250	190	250
BDESB 65	0253-01-000065	65	5	6,00	250	200	250
BDESB 80	0253-01-000080	80	10	7,00	250	200	250
BDESB 95	0253-01-000095	95	10	7,00	250	200	250
BDESB 115	0253-01-000115	115	10	7,00	300	240	345
BDESB 150	0253-01-000150	150	10	9,00	300	240	345
BDESB 225	0253-01-000225	225	10	10,0	300	250	345
BDESB 265	0253-01-000265	265	10	14,0	315	275	345
BDESB 330	0253-01-000330	330	20	16,0	473	285	345
BDESB 400	0253-01-000400	400	20	18,5	473	285	345
BDESB 500	0253-01-000500	500	20	21,5	473	295	345
BDESB 630	0253-01-000630	630	20	28,5	473	320	345